Anexa 6 - Formulare pentru achiziția de bunuri, lucrări și servicii, altele decât consultanță (inclusiv instruire)

Anexa 6.1.1 - Specificații tehnice (B/S)

Proiectul privind Învățământul Secundar (ROSE)
Schema de Granturi SCHEMA DE GRANTURI PENTRU UNIVERSITĂȚI – SGNU
Beneficiar: Universitatea Maritimă din Constanța
Titlul subproiectului: Construiește alături de noi!
Acord de grant nr. AG 178/SGU/NC/IIS din 10.09.2019

Nr. înreg. 3750 din 07.06.2021 *Constanța, 07.06.2021*

FORMULAR DE SPECIFICAȚII TEHNICE
Achiziția de bunuri

Denumirea achiziției: Scaune ergonomice

1	Specificații tehnice solicitate
	Denumire produs: Scaune ergonomice
	Descriere generală: Scaune ergonomice
	Detalii specifice şi standarde tehnice minim acceptate de către Beneficiar - Sezutul si spatarul scaunului sunt din burete de o densitate foarte mare si sunt imbracate in material textil iar pe spate este captușit cu piele sintetica sau echivalent. - Mecanism de ridicare sau coborare, ce actioneaza amortizorul pe gaz pentru a putea fi controlat cu usurinta. - Scaune birou cusaturi forma diamant - Design smart si minimalist - Tip scoica, sezut si spatar dintr-o singura bucata - Inaltime sezut: 46 - 54 cm - Inaltime totala: 80 - 88 cm - Inălțime spătar 36 cm - Lățime șezut 42 - 48 cm - Adâncime șezut 41-43 cm - Rezistent si durabil. - Culoare: inchisa (Gri, verde, albastru, negru etc)

1	Specificații tehnice solicitate
	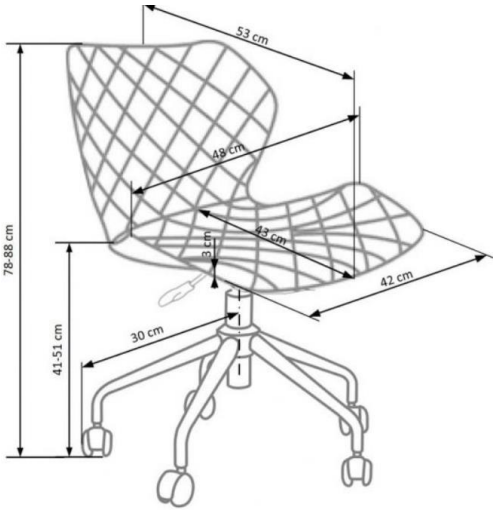 (dimensiuni orientative)
	Parametri de funcţionare minim acceptaţi de către Beneficiar - Scaun este testat pentru o greutate de maxim 100 de kg. - Termen de Garanție 12 luni
	Instrumente şi Accesorii: *Nu e cazul*

Nume, prenume: Bianca Dobre, Responsabil Achiziții
Semnătură Data

IMPORTANT!
Nu este permisă indicarea de către Beneficiar a unor Specificaţii Tehnice care desemnează produse de o anumită origine/fabricaţie sau procedee speciale, în cazul în care introducerea acestor specificaţii tehnice are ca efect favorizarea, respectiv eliminarea unuia sau mai multor ofertanţi.
Nu este permisă indicarea unei mărci de fabrică sau de comerţ, a unui brevet de invenţie, a unei licenţe de fabricaţie sau a unei anumite origini /producţii. O astfel de indicaţie este admisă numai însoţită de menţiunea „sau echivalent" şi numai în situaţia în care Beneficiarul nu are posibilitatea de a stabili altfel specificaţii tehnice suficient de precise şi inteligibile pentru ofertanţi.